ARQUETA TIPO "H"

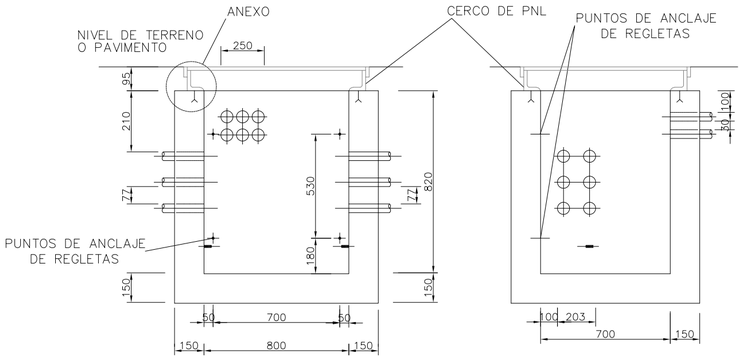

SECCION A–A

SECCION B–B

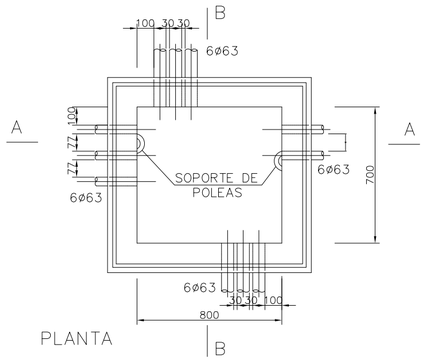

PLANTA

DIMENSIONADO Y ENTRADAS DE CONDUCTOS

LOS CONDUCTOS SON DEL TIPO Ø63

ARQUETA TIPO "M"

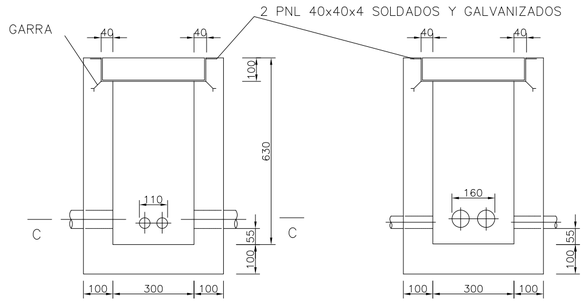

SECCION A–A

SECCION B–B

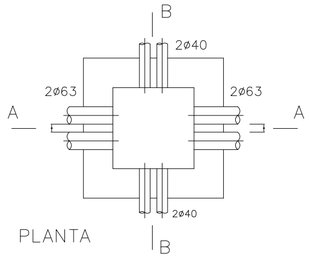

PLANTA

DIMENSIONADO Y ENTRADAS DE CONDUCTOS

CRUCES

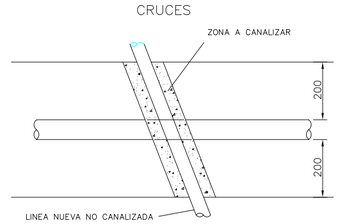

CON LINEAS DE ENERGIA ELECTRICA Y TELEFONICA DIRECTAMENTE ENTERRADAS
(CANALIZAR LA NUEVA EN ZONA SOMBREADA)

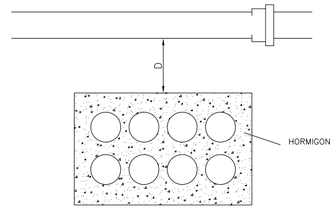

CON UNA DE LAS LINEAS O AMBAS CANALIZADAS
(TAMBIEN SE PUEDEN CURZAR POR DEBAJO)

D { CON LINEAS ELECTRICAS DE CLASE 1 (alta tensión): 25cm.
CON LINEAS ELECTRICAS DE CLASE 1 (baja tensión): 20cm.
CON OTROS SEVICIOS: 30cm.

PARALELISMOS

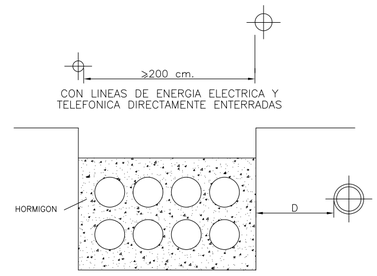

CON LINEAS DE ENERGIA ELECTRICA Y TELEFONICA DIRECTAMENTE ENTERRADAS

CON UNA DE LAS LINEAS O AMBAS CANALIZADAS

D { CON LINEAS ELECTRICAS DE CLASE 1 (alta tensión): 25cm.
CON LINEAS ELECTRICAS DE CLASE 1 (baja tensión): 20cm.
CON OTROS SEVICIOS: 30cm.

SECCION CANALIZACION
2c PVC Ø110mm

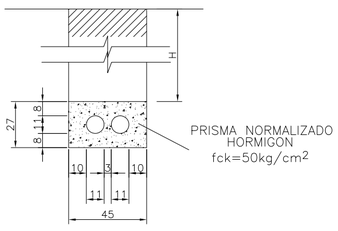

PROFUNDIDAD "h" DEL PRISMA DE CAN:

En calzada– h >60cm
En acera– h > 45cm

SECCION CANALIZACION
2c PVC Ø63mm

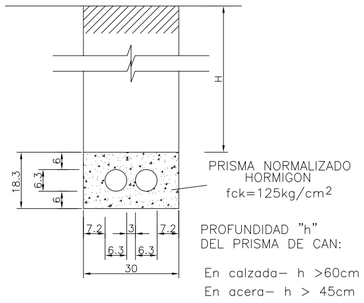

PROFUNDIDAD "h" DEL PRISMA DE CAN:

En calzada– h >60cm
En acera– h > 45cm

SECCION CANALIZACION
4c PVC Ø63mm

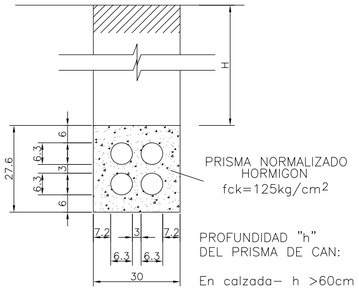

PROFUNDIDAD "h" DEL PRISMA DE CAN:

En calzada– h >60cm
En acera– h > 45cm

PEDESTAL PARA ARMARIO DE DISTRIBUCION

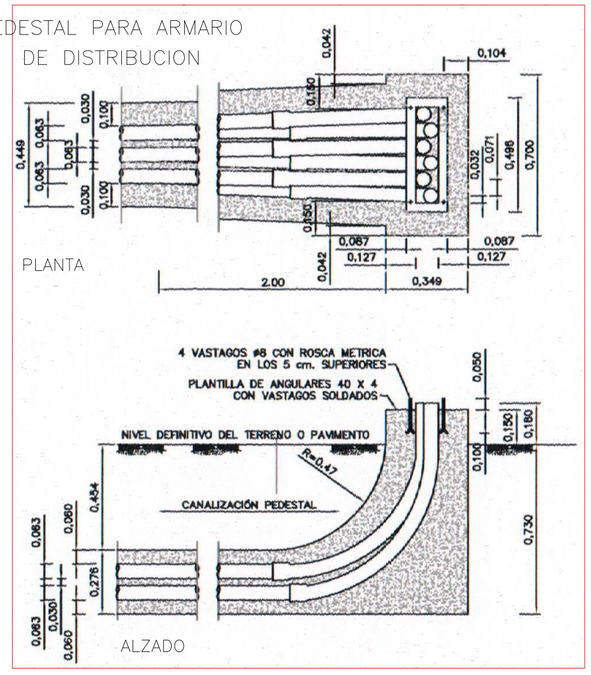

PLANTA

ALZADO

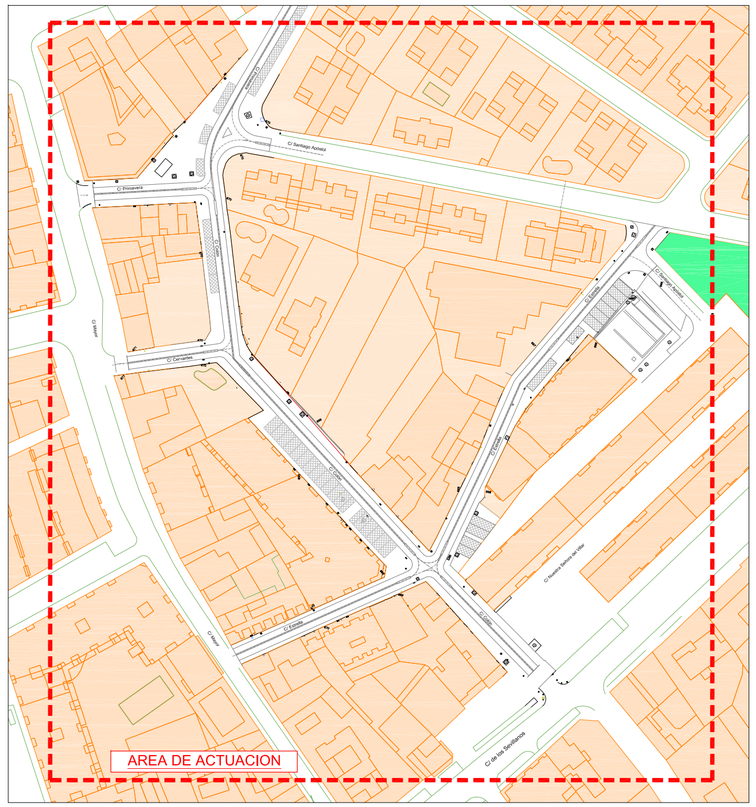

PLANO CLAVE

Leyenda Servicio de Telefonía

- Canalización de Telefonía Soterrada. Existente
- Tendido Aéreo. Existente
- Canalización Telefónica Normalizada 2 Conductos de PVC Ø 63 mm.
- Canalización Telefónica Normalizada 4 Conductos de PVC Ø 63 mm.
- Armario de Distribución de Acometidas
- Arqueta Tipo "D" Prefabricada de Hormigón
- Arqueta Tipo "H" Prefabricada de Hormigon
- Arqueta Tipo "M" Acometida a Parcela 2 Conductos de PVC Ø 40 mm.
- TLF Arqueta Telefónica (Existente)

JLSL ESTUDIO DE ARQUITECTURA E INGENIERIA
C/ ATAJILLO DE BRUNETE, 2-A SEVILLA LA NUEVA 28609 - MADRID

PROYECTO:	Proyecto de "REMODELACIÓN DE CASCO URBANO (FASE 3)" Calles Colón, Estrella, Cervantes y Primavera. Sevilla la Nueva-28609. Madrid
AUTOR:	José Luis Sánchez López Arquitecto Técnico. Colegiado nº 12975
EXPTE. Nº:	2757/2020
FECHA:	Diciembre-2020
PROMOTOR:	Ayuntamiento de Sevilla la Nueva
REVISION:	0
FORMATO:	A-2
CONTENIDO:	Red de Telefonía Seciones y Detalles Generales
ESCALA:	S/E
PLANO Nº:	9.1
COMPROBADO:	J.L.S.G.
APROBADO:	J.L.S.L.